?		€	
1	061270	20,00	3
2	061271	20,00	3
3	061272	14,00	3
4	061273	14,00	3
5	061274	14,00	3
6	061275	22,00	1
7	061266	38,00	3
8	061276	21,00	3

▶ 000
▶ 10/11
▶ ST

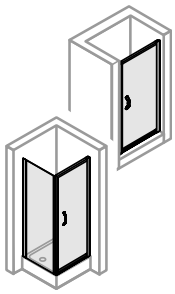
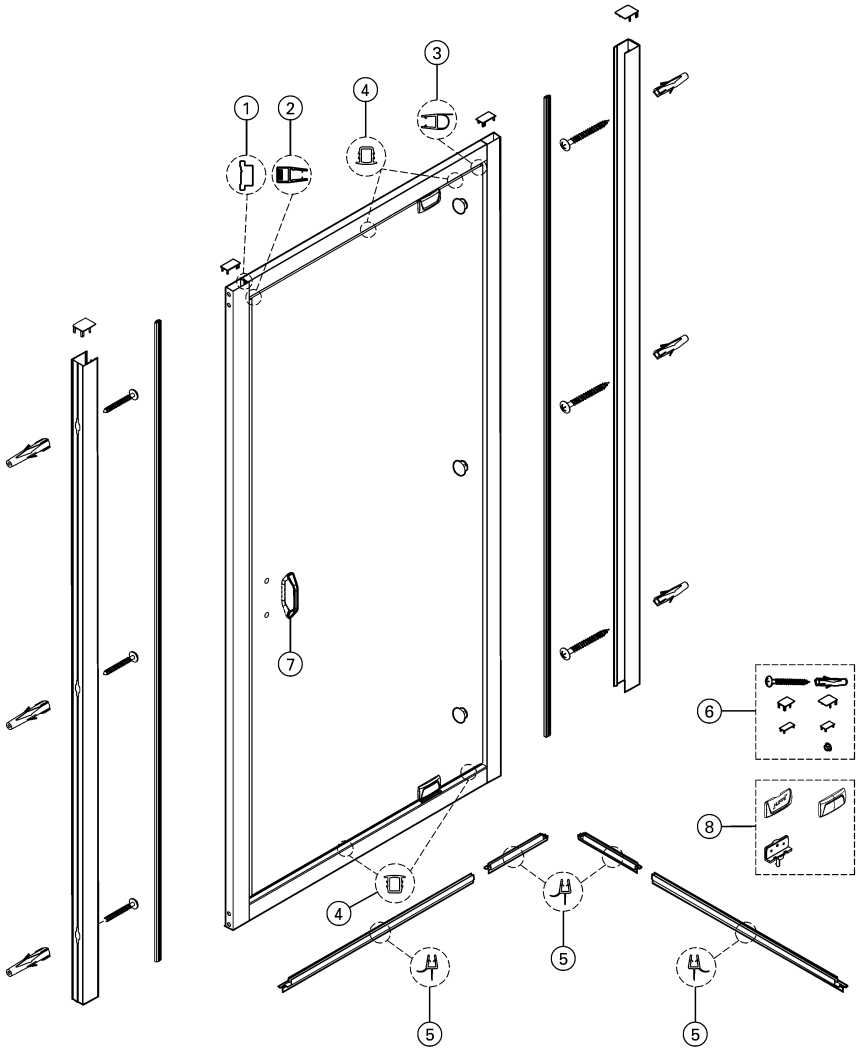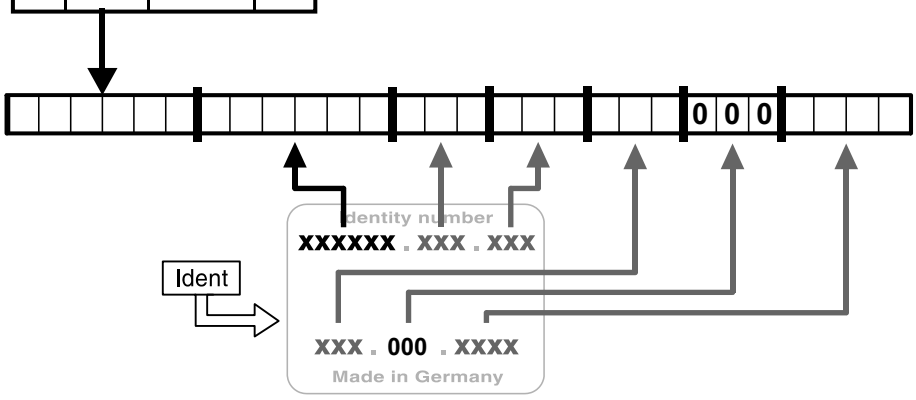
R16