38 340 001 **INSTALLATION DU RAPID SL BÂTI SUPPORT POUR WC, 1.13 M**

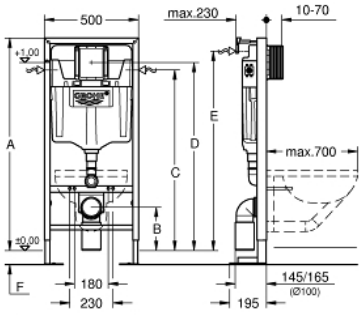

A	1130	1180
B	230	280
C	960	1010
D	1000	1050
E	1060	1110
F	0-200	0-150

DESCRIPTION DU PRODUIT

- **Pour mur porteur ou non-porteur**
- Châssis en acier finition époxy
- Pour cloison sèche, complètement pré-monté
- Installation possible des cuvettes PMR (70 cm)
- Avec raccords fixés
- Verrouillage de la hauteur
- Livré avec matériel de fixation
- Livré avec tiges et écrous pour fixation de la cuvette WC
- Ecartement des fixations 180/230 mm
- Pipe coudée PVC 100 mm
- Pièce de raccordement Ø 80
- Garniture d´évacuation et d´alimentation
-
- Réservoir GD 2, 6-9 L, contenant les caractéristiques suivantes :
- Réglage d'usine 3 et 6 l
- Mécanisme à déclenchement pneumatique compatible avec plaque de comm ande simple touche (interrompable) et double touche (interrompable)
- Alimentation latérale, par le dessus ou par l'arrière
- Réservoir isolé contre la condensation
- Alimentation d'eau avec robinet d'équerre et raccordement flexible, connection rapide sans outil
- Aucun outil n'est nécessaire pour l'installation y compris la protection pendant la phase de construction
- Pour montage vertical ou horizontal
-
- Y compris les supports muraux 3855800M pour une installation murale
- Pour le montage des petites plaques de commande, commander sépar ément le gabarit 40 911 000

38 340 001 **INSTALLATION DU RAPID SL BÂTI SUPPORT POUR WC, 1.13 M**

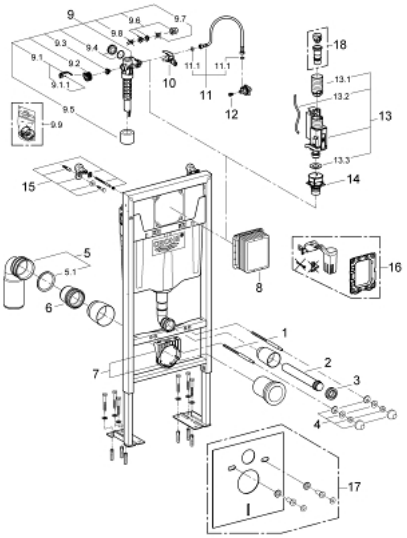

PIÈCES DÉTACHÉES

1: boulon fileté (x2) (N ° de commande 4276400M)

2: Tube d'alimentation Solido (N ° de commande 43352000)

3: raccord (N ° de commande 37119000)

4: SET DE FIXATION WC/BIDET (N ° de commande 43511SH0)

5: coude de vidage (N ° de commande 42216000)

5.1: joint torique x 10 (N ° de commande 4207700M)

6: entretoise (N ° de commande 42766000)

7: Support (N ° de commande 42243000)

8: Gabarit de réservation (N ° de commande 66791000)

9: Robinet Flotteur (N ° de commande 37095000)

9.1: levier (N ° de commande 43734000)

9.1.1: JOINT DE LEVIER X10 (N ° de commande 4377000M)

9.2: Tete De Soupape (N ° de commande 43536000)

9.3: MEMBRANE AVEC SUPPORT X10 (N ° de commande 4375800M)

9.4: BOUCHON DALLY AVEC JOINT (N ° de commande 43735000)

9.5: Soupape Flotteur (N ° de commande 4379100M)

9.6: Bouchon D'Obturation (N ° de commande 37125000)

9.7: raccord à bague sertie (N ° de commande 43258000)

9.8: dispositif d'étranglement (N ° de commande 42356000)

9.9: sachet de joints (N ° de commande 43722000)*

10: support (N ° de commande 42246000)

11: flexible de raccordement (N ° de commande 42233000)

11.1: joint torique (x5) (N ° de commande 0319100M)

12: VIS D'ARRET DU 42235000 (N ° de commande 42385000)

13: SOUPAPE AV1 (N ° de commande 42320000)

13.1: RALLONGE (N ° de commande 42313000)

13.2: CAPILAIRE AV1 (N ° de commande 42319000)

13.3: joint (N ° de commande 42310000)

14: CULOT DE SOUPAPE AV1 (N ° de commande 42315000)

15: support mural (x2) (N ° de commande 3855800M)

16: GROHE Fresh set de rénovation (N ° de commande 38796000)*

17: Set D'Isolation Phonique (N ° de commande 37131000)*

18: Adaptateur 4,5l pour réservoir GD2 (N ° de commande 42333000)*

*Accessoires spéciaux