FICHE TECHNIQUE

Date : 17.03.2021

Code	Description
02802WH-LS	Siège compact - Blanc
02802BK-LS	Siège compact - Noir

Garanties et Certifications

Garantie à vie

Tailles et Options

Ce produit existe en version noir.

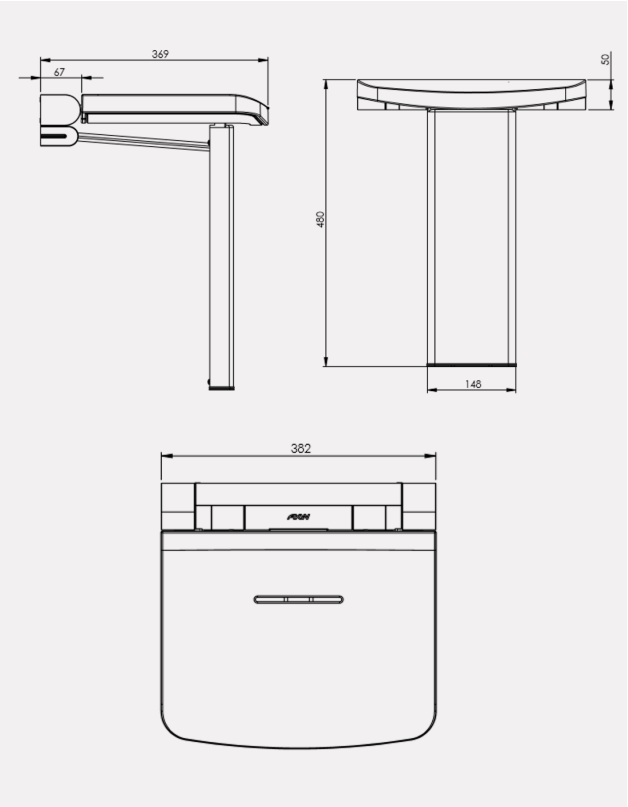

SIÈGE ONYX COMPACT

02802WH-LS - Siège compact blanc

Texte descriptif CCTP

Siège de douche Onyx compact relevable Assise simple pleine avec fente d'évacuation d'eau, système Softclosing, garantie à vie, 8 points de fixations murales, P369mmxL362mmxH490mm de couleur Blanc RAL9003, réf 02802WH-LS de marque AKW ou techniquement équivalent approuvé. Encombrement replié 78mm. Charge maximale (pression statique) : 200kg.

Avantages

- **Résistant** grâce à sa conception en acier inoxydable et ses 8 points de fixation qui permettent d'atteindre une charge de 200kg
- **Tendance** avec sa finition mat et son pied dissimulé dans le siège une fois replié.
- **Pratique** avec son faible encombrement

Caractéristiques

- Charge maximale : 200kg
- Dimensions : L382x P369 hors tout x H480mm
- Dimensions replié : 78mm
- Assise : 382x302mm
- 8 points de fixation
- Pieds finis par embout en caoutchouc noir pour éviter toute détérioration de l'espace de douche
- Assise relevable et fermeture softclosing
- Fente d'évacuation d'eau
- Coloris : blanc (RAL9003), fixation chrome et blanc.

Matériaux

- Support de fixation en aluminium
- Structure du siège et pieds en acier inoxydable
- Assise en ABS

Liste de produits compatibles

La gamme Onyx offre une synergie de finitions, ce qui rend ce produit esthétiquement adapté aux autres produits de la gamme.

AKW Internationnal - Zone Industrielle Tournai-Ouest, 29E Rue de la Terre à Briques, 7522 Marquain (Tournai) Belgium
International Sales & Marketing : +32 (0) 68 269 495 --- Commandes et questions : +32 (0) 68 334 899 --- Fax : +32 (0) 68 331 658
Website : **www.akw-medicare.com** --- Email : **ism@akw-medicare.com**